ACS CALCOLO POSTI
SHAPE & SLOTS ACS

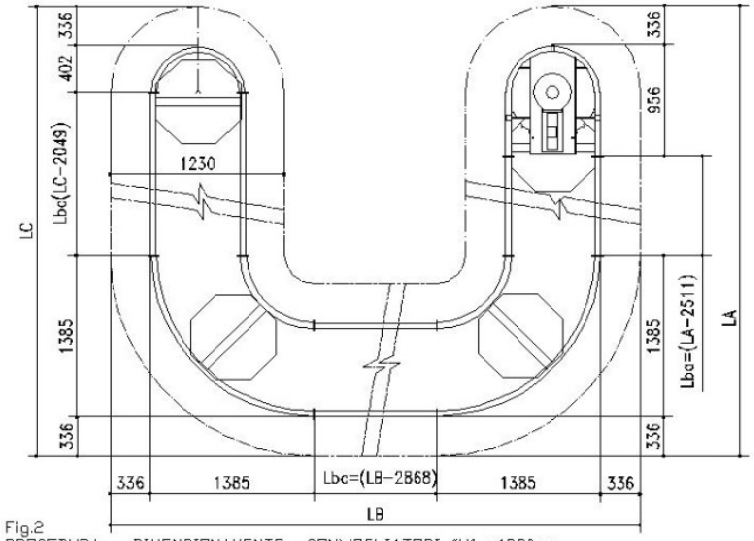

Fig.2
PROCEDURA DIMENSIONAMENTO CONVOGLIATORI "U" =1230mm
PROCEDURE FOR DIMENSIO CONVOYER "U" =1230mm

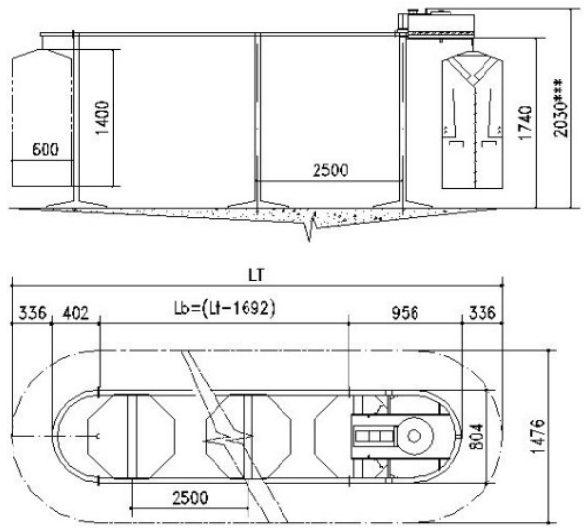

Fig.1
PROCEDURA PER DIMENSIONAMENTO
CONVOGLIATORI "I" =1230mm
PROCEDURE FOR DIMENSION
CONVOYER "I" =1230mm

NASTRI STANDARD CONVEYOR STANDARD:"I"	
N°CASELLE N°SLOTS PASSO/....33mm	LUNGH.TOTALE TOTAL LONG LT
88	1692
100	1890
150	2715
200	3540
250	4365
300	5190
350	6015
400	6840
450	7665
500	8490
550	9315
600	10140
650	10965
700	11790
750	12615
800	13440
850	14265
900	15090
950	15915
1000	16740

XX) N° CASELLE/SLOTS : 88+ [(LT-1692): 16,5)
YY) Lt LUNG.TOTALE : 1692+ [(N°CAS.-88)x 16,5]

***ALTEZZA CON MOTORE STANDARD
CON MOTORE SOTTOTELAIO H=1800mm
VALIDO PER TUTTI I NASTRI IN PIANO"I","L","U".

***HAILT WITH MOTOR STANDARD
WITH MOTOR BOTTONCOVER H=1800mm
VALID FOR ALL PLAN CONVEYOR"I","L","U".

Fig.3
PROCEDURA DIMENSIONAMENTO
CONVOGLIATORI "L" =1230mm
PROCEDURE FOR DIMENSION
CONVOYER "L" =1230mm

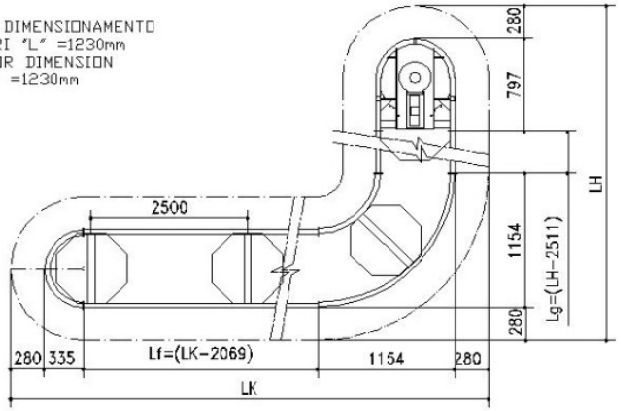

ACS ADVANCED CONVEYING SYSTEMS ENGINEERING

DOCUMENTO PROPRIETA"A.C.S."Srl CHE TUTELERA'I SUOI DIRITTI A TERMINI DI LEGGE.-HIS DOCUMENT IS THE SOLE PROPERTY OF "A.C.S" Srl WHO WILL SAFEGUARD ITS RIGHTS ACCORDING TO THE PREMISION OF THE LAW.

PROCEDURA CALCOLO CASELLE E INGOMBRO CONVOGLIATORI .
DOVUMENTAZIONE VALIDA PER NASTRI PIANI A "I","L","U".

PROCEDURE FOR CALCOLE SLOTS AND INGOMBRE CONVEYOR
DOCUMENTATION VALIDE FOR CONVEYOR A "I","L","U".

SE SI CONOSCONO GLI INGOMBRI DISPONIBILI PER IL NUMERO DELLE CASELLE ATTINENTI
USARE PROCEDURE "XX".
SE SI CONOSCE IL NUMERO DELLE CASELLE PER L'INCOMBRO NECESSARIO PROCEDURE "YY".

.....INGLESE.....
USARE PROCEDURE "XX".
SE SI CONOSCE IL NUMERO DELLE CASELLE PER L'INCOMBRO NECESSARIO PROCEDURE "YY".